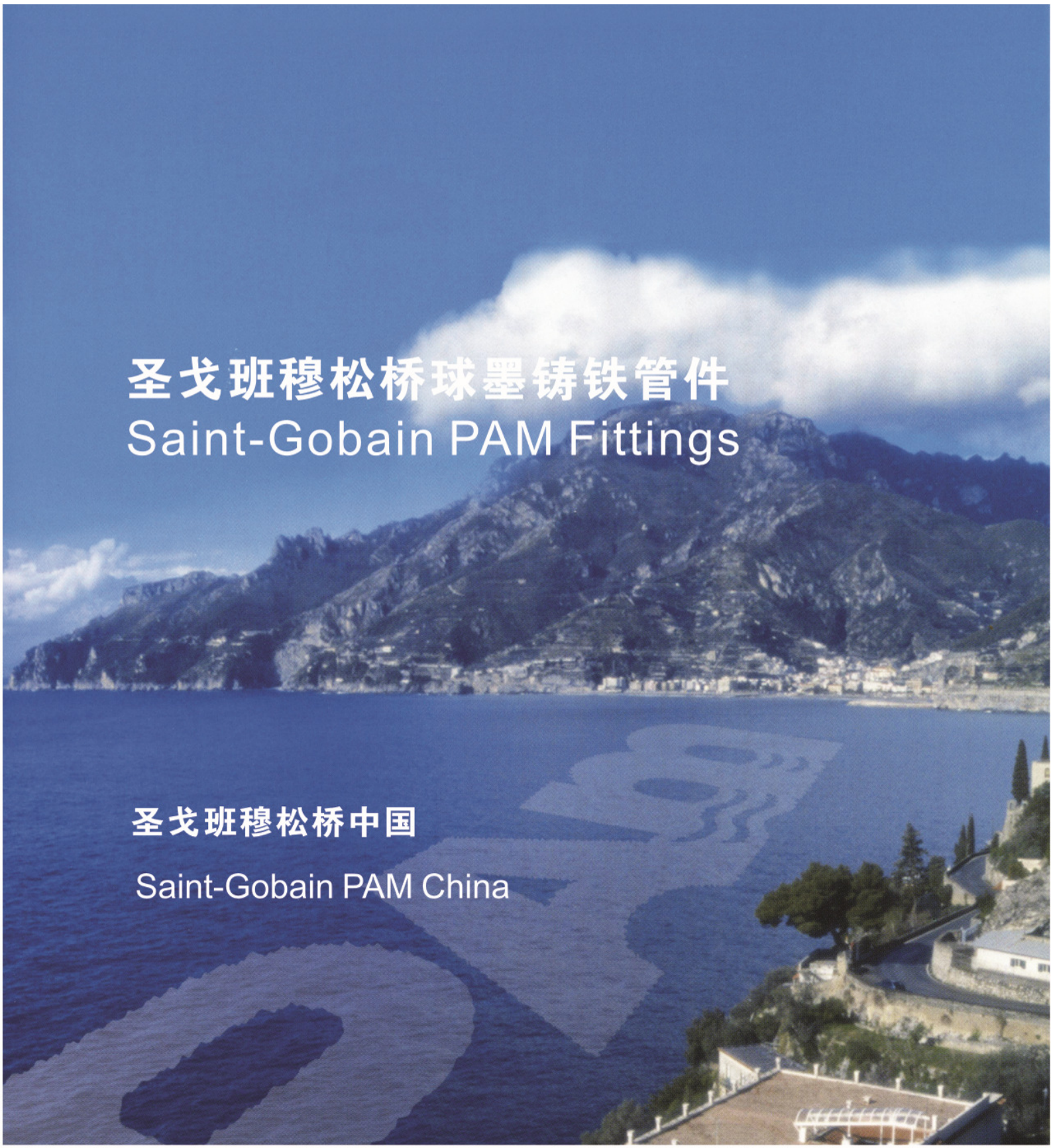

圣戈班穆松桥球墨铸铁管件
Saint-Gobain PAM Fittings

圣戈班穆松桥中国

Saint-Gobain PAM China

PAM
SAINT-GOBAIN
圣戈班

圣戈班穆松桥股份公司成立于1856年，隶属法国圣戈班集团。作为知名的球墨铸铁管道系统生产厂家，圣戈班穆松桥在全球拥有20多家球墨铸铁管以及管配件工厂，平均每年向用户交付40,000多公里长的管道系统。它生产的球墨铸铁管、管件、阀门、消防栓、雨污水排放铸铁管道等产品均处于世界领先地位，并在120多个国家和地区被广泛使用。

2003年，圣戈班穆松桥选派了经验丰富的管理团队和技术专家，按照国际标准ISO2531、ISO7186和欧洲标准EN545以及更加严格的穆松桥内部标准，在中国专业生产穆松桥球墨铸铁管件，目前年生产能力达到2万吨。圣戈班穆松桥中国能够向客户提供完整的球墨铸铁管道系统解决方案，以保证给排水管网的整体性、可靠性和使用寿命。

圣戈班穆松桥中国：

马鞍山生产基地：口径范围DN100-DN400，年产能力1万吨

徐州生产基地：口径范围DN500-DN1600，年产能力1万吨

目录

承插单支盘三通	1
承插承三通	3
双承单支盘三通	4
全承三通	6
全盘三通	7
全盘三通 盘插短管	8
盘插短管 盘承短管	9
承插弯头	10
承插弯头	11
承插弯头	12
双承弯头	13
双承弯头	14
双承弯头	15
双盘弯头	16
双盘弯头	17
双盘弯头	18
双盘鸭掌弯头 双承渐缩管	19
承插渐缩管 盲板	20
双承套筒	21
双盘渐缩管	22
承堵 插堵	23
全盘四通 全承四通	24
双盘短管	25

承插单支盘三通 (PN10/PN16)
Socket-spigot Tees with Flanged Branch

尺寸:mm

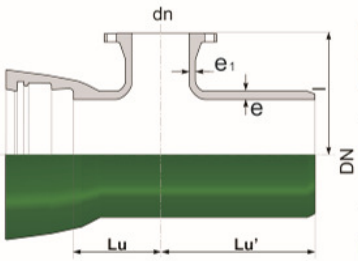

主管 Main				支管 Branch		
DN	e	Lu	Lu'	dn	e_1	l
100	7.2	89	256	100	7.2	160
150	7.8	88	261	100	7.2	190
150	7.8	119	289	150	7.8	199
200	8.4	96	268	100	7.2	220
200	8.4	118	290	150	7.8	230
200	8.4	148	321	200	8.4	240
250	9.0	97.6	260	100	7.2	273
250	9.0	184	350	250	9.0	303
300	9.6	95	281	100	7.2	301
300	9.6	120	297	150	7.8	297
300	9.6	146	331	200	8.4	311
300	9.6	210	390	300	9.6	325
400	10.8	105	270	100	7.2	360
400	10.8	163	325	200	8.4	380
400	10.8	220	380	300	9.6	400
400	10.8	280	440	400	10.8	420
500	9.0	108	285	100	7.2	420
500	9.0	165	345	200	8.4	440
500	9.0	223	405	300	9.6	460
500	9.0	282	465	400	10.8	480
500	9.0	340	520	500	9.0	500
600	13.2	170	350	80	7.0	475
600	13.2	170	350	100	7.2	475
600	13.2	170	350	150	7.8	490
600	13.2	170	350	200	8.4	500
600	13.2	170	350	250	9.0	500
600	13.2	226	406	300	9.6	520
600	13.2	285	465	400	10.8	540
600	13.2	400	580	600	13.2	400
800	15.6	178	410	100	7.2	580
800	15.6	178	410	200	8.4	585
800	15.6	288	520	300	9.6	585
800	15.6	288	520	400	10.8	615
800	15.6	410	642.5	500	9.0	630
800	15.6	410	642.5	600	13.2	645
800	15.6	508	740	800	15.6	675
1000	18.0	200	499.5	150	7.8	705
1000	18.0	200	499.5	200	8.4	705
1000	18.0	300	600	300	9.6	720
1000	18.0	300	600	400	10.8	735
1000	18.0	425	725	600	13.2	765
1000	18.0	630	930	800	15.6	795
1000	18.0	630	930	1000	18.0	830

承插单支盘三通 (PN10/PN16)
Socket-spigot Tees with Flanged Branch

尺寸:mm

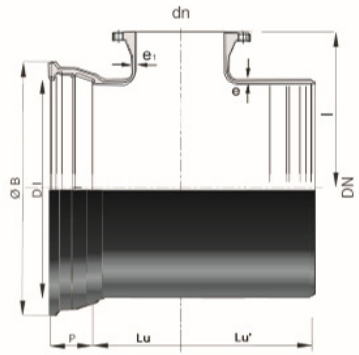

主管 Main				支管 Branch		
DN	e	Lu	Lu'	dn	e_1	l
1200	20.4	427.5	727.5	150	7.8	830
1200	20.4	427.5	727.5	200	8.4	880
1200	20.4	427.5	727.5	400	10.8	835
1200	20.4	427.5	727.5	600	13.2	885
1200	20.4	530	830	800	15.6	900
1200	20.4	622.5	922.5	1000	18	920
1200	20.4	740	1040	1200	20.4	950
1400	22.8	1030	910	400	10.8	960
1400	22.8	1030	910	600	13.2	980
1400	22.8	1970	1380	800	15.6	1010
1400	22.8	1970	1380	1000	18	1040
1400	22.8	1970	1380	1200	20.4	1070
1600	25.2	1070	980	200	8.4	1040
1600	25.2	1070	980	300	9.6	1050
1600	25.2	1070	980	400	10.8	1100
1600	25.2	1070	980	500	12	1075
1600	25.2	1070	980	600	13.2	1090
1600	25.2	1525	1207.5	800	15.6	1120
1600	25.2	1525	1207.5	1000	18	1150
1600	25.2	2190	1540	1200	20.4	1180

承插承三通
Socket-spigot Tees with Socket Branch

尺寸:mm

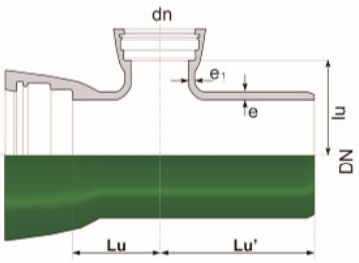

主管 Main				支管 Branch		
DN	e	Lu	Lu'	dn	e1	lu
100	7.2	89	256	100	7.2	90
150	7.8	88	260	100	7.2	117
150	7.8	119	289	150	7.8	113
200	8.4	95.7	268	100	7.2	140
200	8.4	117	291	150	7.8	141
200	8.4	148	322	200	8.4	141
300	9.6	95	281	100	7.2	192
300	9.6	118	300	150	7.8	195
300	9.6	148	330	200	8.4	193
300	9.6	210	390	300	9.6	200
400	10.8	103	268	100	7.2	243
400	10.8	160	325	200	8.4	251
400	10.8	216	378	300	9.6	267
400	10.8	276	438	400	10.8	277
500	12	107	282	100	7.2	292
500	12	164	343	200	8.4	308
500	12	277	463	400	10.8	329
500	12	335	517	500	12	337
600	13.2	170	350	100	7.2	350
600	13.2	170	350	200	8.4	360
600	13.2	226	406	300	9.6	370
600	13.2	285	465	400	10.8	380
600	13.2	400	580	600	13.2	400
800	15.6	178	410	100	7.2	450
800	15.6	178	410	200	8.4	455
800	15.6	288	520	300	9.6	470
800	15.6	288	520	400	10.8	480
800	15.6	410	643	500	12	490
800	15.6	410	643	600	13.2	500
800	15.6	508	740	800	15.6	508

双承单支盘三通(PN10/PN16)
Double-socket Tees with Flanged Branch

尺寸:mm

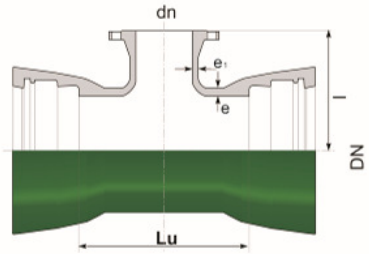

主管 Main			支管 Branch		
DN	e	Lu	dn	e_1	l
80	7.0	200	80	7.0	163
100	7.2	226	80	7.0	195
100	7.2	177	100	7.2	160
150	7.8	170	80	7.0	205
150	7.8	174	100	7.2	190
150	7.8	233	150	7.8	199
200	8.4	187	100	7.2	220
200	8.4	234	150	7.8	230
200	8.4	294	200	8.4	240
250	9.0	197	100	7.2	273
250	9.0	372	250	9.0	303
300	9.6	220	80	7.0	305
300	9.6	190	100	7.2	301
300	9.6	237	150	7.8	297
300	9.6	297	200	8.4	310
300	9.6	416	300	9.6	327
400	10.8	105	100	7.2	360
400	10.8	135	150	7.8	370
400	10.8	163	200	8.4	380
400	10.8	193	250	9.0	390
400	10.8	220	300	9.6	400
400	10.8	280	400	10.8	420
450	11.4	240	100	7.2	390
450	11.4	330	150	7.8	405
450	11.4	330	200	8.4	410
450	11.4	330	250	9.0	420
500	12.0	108	100	7.2	420
500	12.0	165	200	8.4	440
500	12.0	283	400	10.8	480
500	12.0	340	500	12.0	500
600	13.2	340	100	7.2	475
600	13.2	340	150	7.8	490
600	13.2	340	200	8.4	500
600	13.2	340	250	9.0	500
600	13.2	452	300	9.6	520
600	13.2	570	400	10.8	540
600	13.2	800	600	13.2	580
800	15.6	355	100	7.2	580
800	15.6	355	200	8.4	585
800	15.6	575	300	9.6	585
800	15.6	575	400	10.8	615
800	15.6	820	500	12.0	630
800	15.6	1015	600	13.2	645
800	15.6	1015	800	15.6	675
1000	18.0	400	150	7.8	705
1000	18.0	400	200	8.4	705
1000	18.0	599	300	9.6	720
1000	18.0	599	400	10.8	735
1000	18.0	1259	600	13.2	765
1000	18.0	1259	800	15.6	795
1000	18.0	1259	1000	18.0	830

双承单支盘三通 (PN10/PN16)
Double-socket Tees with Flanged Branch

尺寸:mm

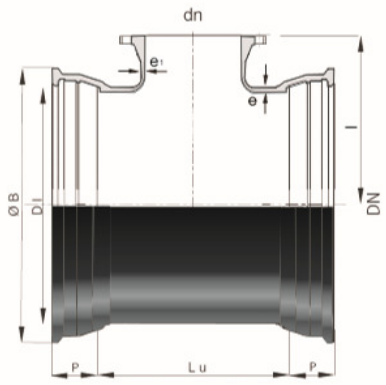

主管 Main			支管 Branch		
DN	e	Lu	dn	e1	l
1200	20.4	855	150	7.8	830
1200	20.4	855	200	8.4	880
1200	20.4	855	400	10.8	835
1200	20.4	855	600	13.2	885
1200	20.4	1245	800	15.6	915
1200	20.4	1245	1000	18.0	920
1200	20.4	1480	1200	20.4	950
1400	22.8	1030	400	10.8	960
1400	22.8	1030	600	13.2	980
1400	22.8	1970	800	15.6	1010
1400	22.8	1970	1000	18.0	1040
1400	22.8	1970	1200	20.4	1070
1600	25.2	1050	200	8.4	1040
1600	25.2	1050	300	9.6	1050
1600	25.2	1050	400	10.8	1100
1600	25.2	1050	500	12.0	1075
1600	25.2	1050	600	13.2	1090
1600	25.2	1505	800	15.6	1120
1600	25.2	1505	1000	18.0	1150
1600	25.2	2170	1200	20.4	1180

全承三通 All Socket Tees

尺寸:mm

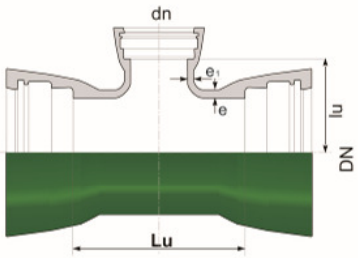

主管 Main			支管 Branch		
DN	e	Lu	dn	e1	lu
80	7.0	201	80	7.0	190
100	7.2	203	80	7.0	132
100	7.2	177	100	7.2	88
150	7.8	208	80	7.0	156
150	7.8	174	100	7.2	116
150	7.8	233	150	7.8	113
200	8.4	187	100	7.2	139
200	8.4	233	150	7.8	139
200	8.4	294	200	8.4	140
250	9.0	344	150	7.8	288
250	9.0	312	200	8.4	180
250	9.0	373	250	9.0	190
300	9.6	191	100	7.2	193
300	9.6	238	150	7.8	194
300	9.6	297	200	8.4	192
300	9.6	450	250	9.0	240
300	9.6	416	300	9.6	200
350	10.2	210	100	7.2	225
350	10.2	493	350	10.2	250
400	10.8	105	100	7.2	245
400	10.8	135	150	7.8	250
400	10.8	163	200	8.4	255
400	10.8	193	250	9.0	260
400	10.8	220	300	9.6	270
400	10.8	280	400	10.8	280
500	12.0	108	100	7.2	295
500	12.0	165	200	8.4	310
500	12.0	283	400	10.8	330
500	12.0	340	500	12.0	340
600	13.2	340	100	7.2	350
600	13.2	340	200	8.4	360
600	13.2	452	300	9.6	370
600	13.2	570	400	10.8	380
600	13.2	800	600	13.2	400
800	15.6	355	100	7.2	450
800	15.6	355	200	8.4	455
800	15.6	355	250	9.0	460
800	15.6	575	300	9.6	470
800	15.6	575	400	10.2	480
800	15.6	820	500	12.0	490
800	15.6	820	600	13.2	500
800	15.6	1015	800	15.6	508

全盘三通(PN10/16) All Flanged Tees

尺寸:mm

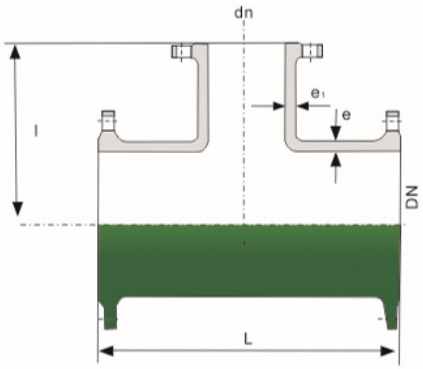

主管 Main			支管 Branch		
DN	e	L	dn	e_1	l
80	7.0	330	80	7.0	167
100	7.2	360	80	7.0	175
100	7.2	360	100	7.2	180
150	7.8	440	80	7.0	206
150	7.8	443	100	7.2	212
150	7.8	443	150	7.8	220
200	8.4	522	80	7.0	238
200	8.4	522	100	7.2	244
200	8.4	522	150	7.8	250
200	8.4	520	200	8.4	260
250	9.0	700	80	7.0	266
250	9.0	703	150	7.8	301
250	9.0	700	250	9.0	349
300	9.6	800	80	7.0	290
300	9.6	800	100	7.2	300
300	9.6	800	150	7.8	325
300	9.6	800	200	8.4	350
300	9.6	800	250	9.0	375
300	9.6	800	300	9.6	400
350	10.2	850	350	10.2	425
400	10.8	550	100	7.2	360
400	10.8	550	150	7.8	370
400	10.8	610	200	8.4	380
400	10.8	665	250	9.0	390
400	10.8	725	300	9.6	400
400	10.8	840	400	10.8	420
450	11.4	950	250	9.0	375
450	11.4	950	450	11.4	475
600	13.2	700	80	7.0	475
600	13.2	1100	100	7.2	450
600	13.2	700	150	7.8	490
600	13.2	1100	200	8.4	450
600	13.2	1100	300	9.6	550
600	13.2	1100	400	10.8	550
600	13.2	1100	600	13.2	550
700	14.4	1200	700	14.4	600
800	15.6	690	100	7.2	580
800	15.6	690	150	7.8	580
800	15.6	690	200	8.4	585
800	15.6	690	250	9.0	585
800	15.6	910	300	9.6	585
800	15.6	910	400	10.8	615
800	15.6	1350	600	13.2	645
800	15.6	1350	800	15.6	675
1000	18.0	770	200	8.4	705
1000	18.0	990	400	10.8	735
1000	18.0	1650	600	13.2	765
1000	18.0	1650	1000	18.0	830

全盘三通(PN10/16) All Flanged Tees

尺寸:mm

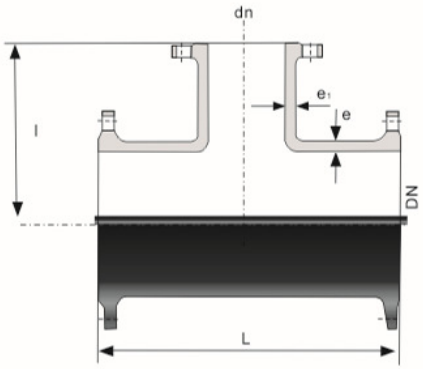

主管 Main			支管 Branch		
DN	e	L	dn	e1	l
1200	20.4	1245	600	13.2	885
1200	20.4	1665	800(PAM)	15.6	915
1200	20.4	1460	800(GB)	15.6	900
1200	20.4	1665	1000	18.0	920
1200	20.4	1900	1200	20.4	950
1400	22.8	1530	400	10.8	960
1400	22.8	1530	600	13.2	980
1400	22.8	2470	800	15.6	1010
1400	22.8	2470	1000	18.0	1040
1400	22.8	2470	1200	20.4	1070
1600	25.2	1610	200	8.4	1040
1600	25.2	1610	300	9.6	1050
1600	25.2	1610	400	10.8	1100
1600	25.2	1610	500	12.0	1075
1600	25.2	1610	600	13.2	1090
1600	25.2	2065	800	15.6	1120
1600	25.2	2065	1000	18.0	1150
1600	25.2	2730	1200	20.4	1180

盘插短管(PN10/16) Flanged spigots

尺寸:mm

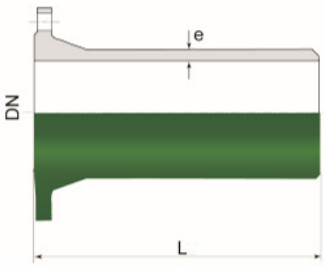

DN	e	L
80	7.0	350
100	7.2	360
150	7.8	380
200	8.4	400
250	9.0	420
300	9.6	440
350	10.2	460
400	10.8	480
450	11.4	500
500	12.0	520
600	13.2	560
700	14.4	600
800	15.6	600
1000	18.0	600

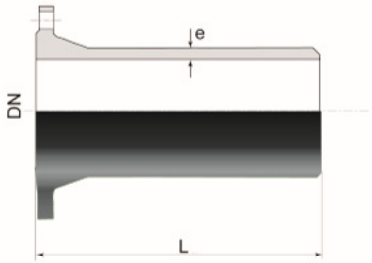

盘插短管(PN10/16)
Flanged spigots

尺寸:mm

DN	e	L
1200	20.4	600
1400	22.8	710
1600	25.2	780

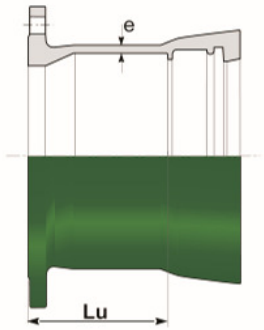

盘承短管(PN10/16)
Flanged Sockets

尺寸:mm

DN	e	Lu
80	7.0	130
100	7.2	130
150	7.8	135
200	8.4	140
250	9.0	145
300	9.6	130
350	10.2	160
400	10.8	170
450	11.4	175
500	12.0	170
600	13.2	170
700	14.4	190
800	15.6	200
1000	18.0	220

盘承短管(PN10/16)
Flanged Sockets

尺寸:mm

DN	e	Lu
1200	20.4	240
1400	22.8	310
1600	25.2	330

承插弯头90°
Socket-spigot Bends 90°

尺寸:mm

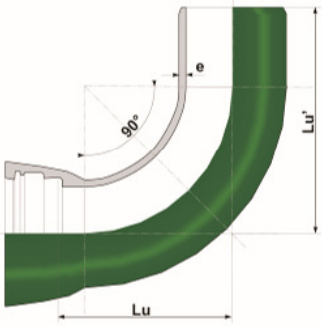

DN	e	Lu	Lu'
80	7.0	100	184
100	7.2	120	200
150	7.8	170	260
200	8.4	220	317
250	9.0	270	432
300	9.6	320	475
350	10.2	370	530
400	10.8	420	580
500	12.0	515	700
600	13.2	624	790
800	15.6	735	946
1000	18.0	1000	1165

承插弯头45°
Socket-spigot Bends 45°

尺寸:mm

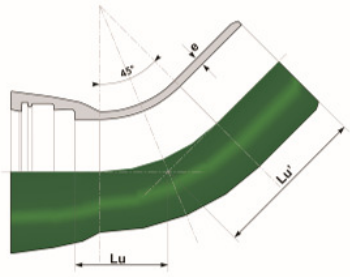

DN	e	Lu	Lu'
80	7.0	55	145
100	7.2	65	144
150	7.8	85	170
200	8.4	110	196
250	9.0	139	180
300	9.6	150	320
350	10.2	175	338
400	10.8	195	350
500	12.0	240	415
600	13.2	283	449
800	15.6	365	575
1000	18.0	440	715

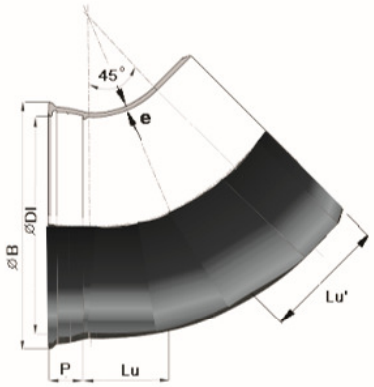

承插弯头45°
Socket-spigot Bends 45°

尺寸:mm

DN	e	Lu	Lu'
1200	20.4	537.5	807.5
1400	22.8	532	927
1600	25.2	573	1018

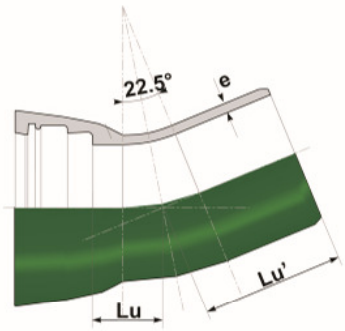

承插弯头 22.5°
Socket-spigot Bends 22.5°

尺寸:mm

DN	e	Lu	Lu'
80	7.0	40	135
100	7.2	40	120
150	7.8	55	140
200	8.4	65	154
250	9.0	75	180
300	9.6	80	245
400	10.8	110	270
500	12.0	130	310
600	13.2	140	306
800	15.6	171	425
1000	18.0	218	492

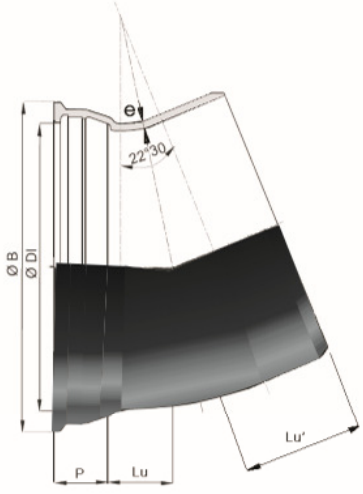

承插弯头 22.5°
Socket-spigot Bends 22.5°

尺寸:mm

DN	e	Lu	Lu'
1200	20.4	258.5	528.4
1400	22.8	274	669
1600	25.2	294	739

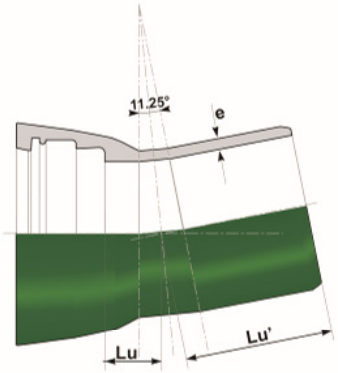

承插弯头11.25°
Socket-spigot Bends 11.25°

尺寸:mm

DN	e	Lu	Lu'
80	7.0	30	118
100	7.2	30	110
150	7.8	40	120
200	8.4	45	135
250	9.0	50	155
300	9.6	40	225
400	10.8	65	225
500	12.0	75	255
600	13.2	94	260
700	14.4	87.5	325
800	15.6	90.5	340
1000	18.0	118	392

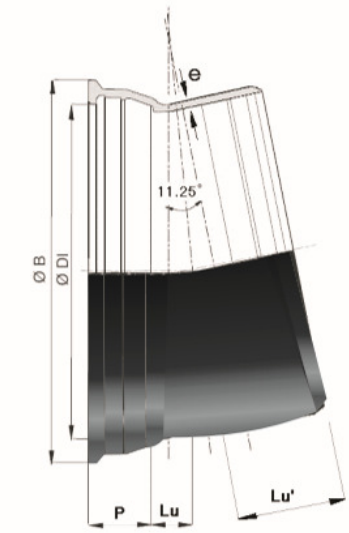

承插弯头11.25°
Socket-spigot Bends 11.25°

尺寸:mm

DN	e	Lu	Lu'
1200	20.4	137.5	407.5
1400	22.8	153	548
1600	25.2	163	608

双承弯头90°
Double-Socket Bends 90°

尺寸:mm

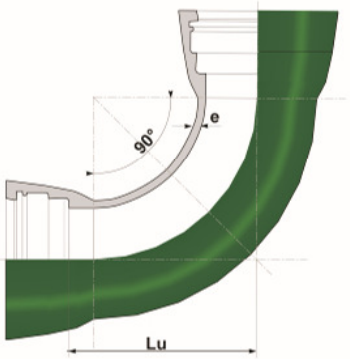

DN	e	Lu
80	7.0	100
100	7.2	120
150	7.8	170
200	8.4	220
250	9.0	270
300	9.6	320
350	10.2	370
400	10.8	420
450	11.4	480
500	12.0	520
600	13.2	625
800	15.6	735
1000	18.0	1000

双承弯头45°
Double-Socket Bends 45°

尺寸:mm

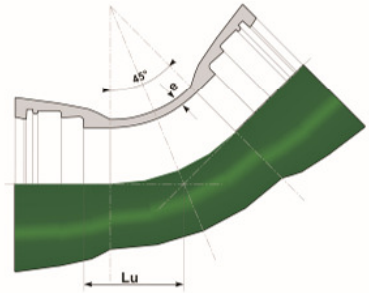

DN	e	Lu
80	7.0	55
100	7.2	65
150	7.8	85
200	8.4	110
250	9.0	139
300	9.6	133
350	10.2	175
400	10.8	195
450	11.4	220
500	12.0	240
600	13.2	283
800	15.6	364
1000	18.0	439

双承弯头45°
Double-Socket Bends 45°

尺寸:mm

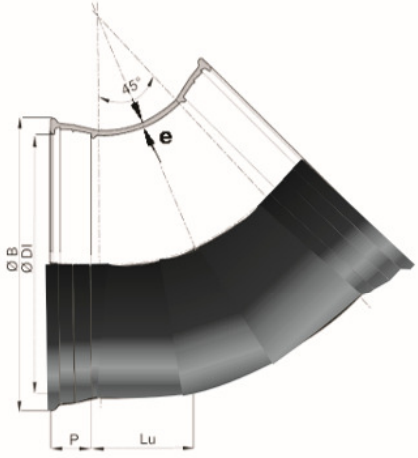

DN	e	Lu
1200	20.4	137.5
1400	22.8	153
1600	25.6	163

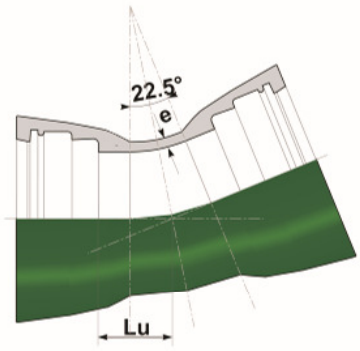

双承弯头22.5°
Double-Socket Bends 22.5

尺寸:mm

DN	e	Lu
80	7.0	40
100	7.2	40
150	7.8	55
200	8.4	65
250	9.0	75
300	9.6	80
400	10.8	110
450	11.4	116
500	12.0	130
600	13.2	140
700	14.4	157
800	15.6	170
1000	18.0	217

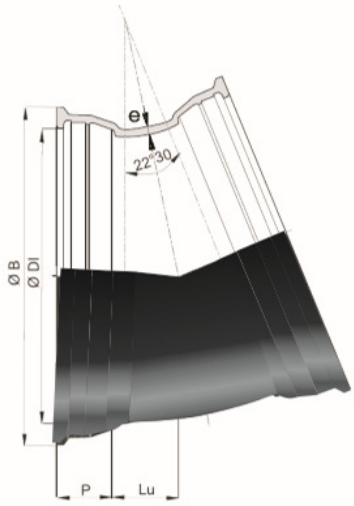

双承弯头22.5°
Double-Socket Bends 22.5

尺寸:mm

DN	e	Lu
1200	20.4	258.5
1400	22.8	274
1600	25.2	294

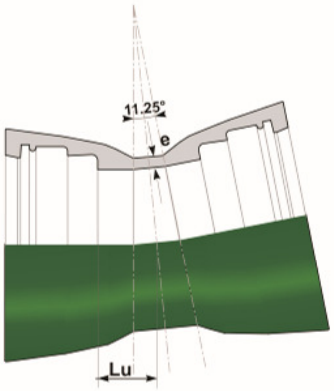

双承弯头11.25°
Double-Socket Bends 11.25°

尺寸:mm

DN	e	Lu
80	7.0	30
100	7.2	30
150	7.8	40
200	8.4	45
250	9.0	50
300	9.6	40
400	10.8	65
450	11.4	70
500	12.0	75
600	13.2	100
700	14.4	87
800	15.6	90
1000	18.0	117

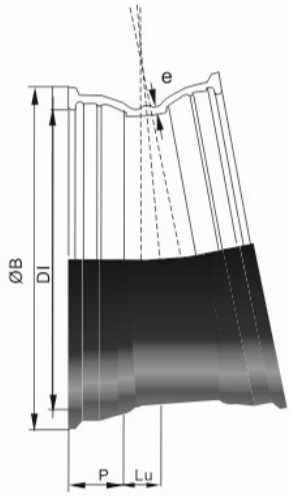

双承弯头11.25°
Double-Socket Bends 11.25°

尺寸:mm

DN	e	Lu
1200	20.4	137.5
1400	22.8	153
1600	25.2	163

双盘弯头90° (PN10/16)
Double-flanged Bends 90°

尺寸:mm

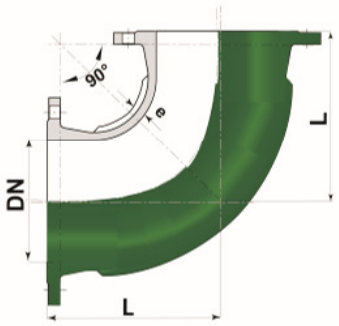

DN	e	L
80	7.0	166
100	7.2	170
150	7.8	208
200	8.4	260
250	9.0	349
300	9.6	405
350	10.2	450
400	10.8	505
450	11.4	553
500	12.0	609
600	13.2	700
700	14.4	800
800	15.6	900
1000	18.0	1100

双盘弯头45° (PN10/16)
Double-flanged Bends 45°

尺寸:mm

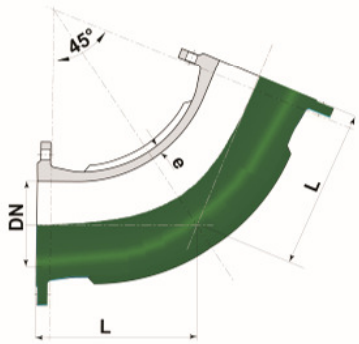

DN	e	L
80	7.0	130
100	7.2	140
150	7.8	160
200	8.4	180
250	9.0	350
300	9.6	400
350	10.2	300
400	10.8	325
450	11.4	350
500	12.0	375
600	13.2	425
700	14.4	478
800	15.6	529
1000	18.0	632

双盘弯头45° (PN10/16)
Double-flanged Bends 45°

尺寸:mm

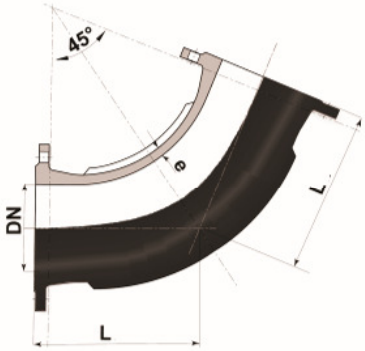

DN	e	L
1200	20.4	746
1400	22.8	782
1600	25.2	843

双盘弯头22.5° (PN10/16)
Double-flanged Bends 22.5°

尺寸:mm

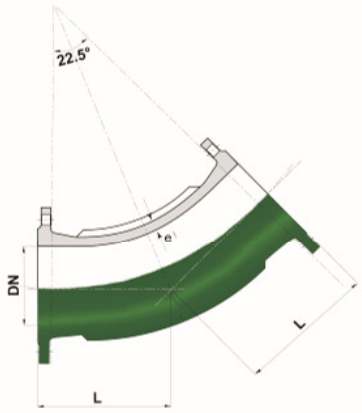

DN	e	L
80	7.0	103
100	7.2	113
150	7.8	113
200	8.4	142
300	9.6	210
350	10.2	210
400	10.8	327
450	11.4	352
500	12.0	375
600	13.2	426
700	14.4	300
800	15.6	335
1000	18.0	410

双盘弯头22.5° (PN10/16)
Double-flanged Bends 22.5°

尺寸:mm

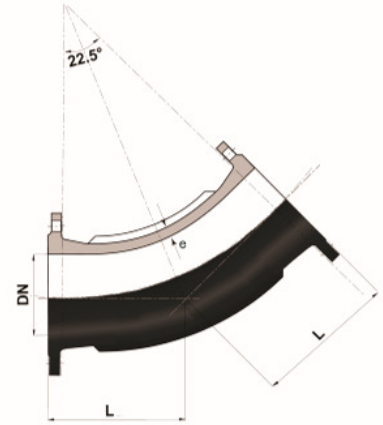

DN	e	L
1200	20.4	467.5
1400	22.8	524
1600	25.2	564

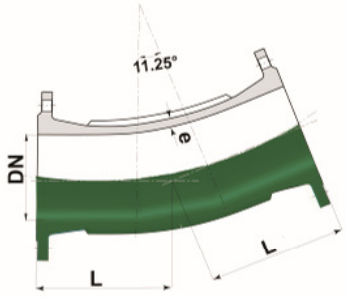

双盘弯头11.25° (PN10/16)
Double-flanged Bends 11.25°

尺寸:mm

DN	e	L
80	7.0	116
100	7.2	117
150	7.8	115
200	8.4	134
300	9.6	175
400	10.8	325
450	11.4	352
500	12.0	375
600	13.2	430
700	14.4	230
800	15.6	255
1000	18.0	310

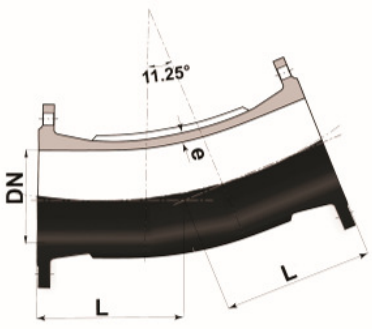

双盘弯头11.25° (PN10/16)
Double-flanged Bends 11.25°

尺寸:mm

DN	e	L
1200	20.4	346
1400	22.8	403
1600	25.2	433

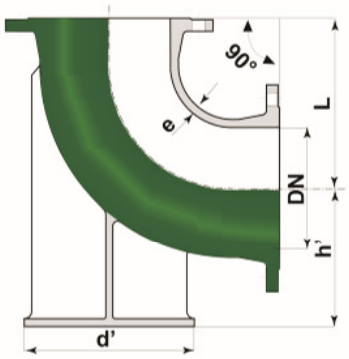

双盘鸭掌弯头90° Double-flanged Bends with Duck Foot 90°

尺寸:mm

DN	e	90° duckfoot bends		
		L	h'	d'
80	7.0	165	110	180
100	7.2	180	125	200
150	7.8	220	160	250
200	8.4	260	190	300

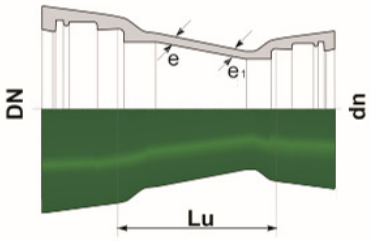

双承渐缩管 Double Socket Tapers

尺寸:mm

DN	e	Lu	dn	e1
100	7.2	108	80	7
150	7.8	209	80	7
150	7.8	150	100	7.2
200	8.4	250	100	7.2
200	8.4	150	150	7.8
250	9	261	150	7.8
250	9	168	200	8.4
300	9.6	368	150	7.8
300	9.6	250	200	8.4
300	9.6	177	250	9
350	10.2	160	300	9.6
400	10.8	272	300	9.6
600	13.2	460	400	10.8
600	13.2	258	500	12
800	15.6	468	600	13.2
800	15.6	280	700	14.4
1000	18	480	800	15.6

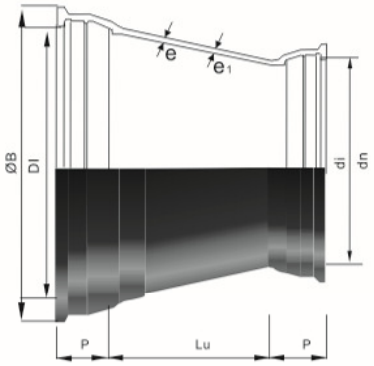

双承渐缩管 Double Socket Tapers

尺寸:mm

DN	e	Lu	dn	e1
1200	20.4	480	1000	15.6

承插渐缩管 Socket-spigot Tapers

尺寸:mm

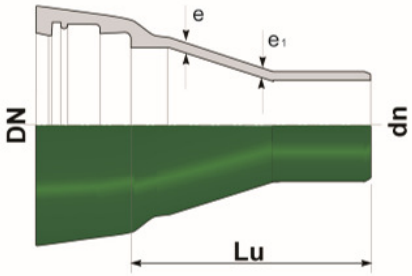

DN	e	Lu	dn	e1
150	7.8	225	100	7.2
200	8.4	413.8	100	7.2
200	8.4	232	150	7.8
300	9.6	553	100	7.2
300	9.6	464	150	7.8
300	9.6	209	200	8.4
400	10.8	434	200	8.4
400	10.8	390	300	9.6
500	12	605	300	9.6
500	12	387	400	10.8
600	13.2	593	400	10.8
600	13.2	403	500	12
800	15.6	613	600	13.2
800	15.6	455	700	14.4
1000	18	666	800	15.6

盲　板(PN10) Blank Flanges

尺寸:mm

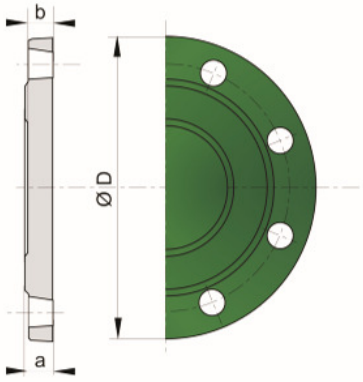

DN	ØD	a	b
80	202	19	16
100	221	19	16
150	285	19	16
200	340	20	17
250	400	22	19
300	455	24.5	20.5
350	520	26.5	22.5
400	580	28	24
450	640	30	26
500	715	31.5	27.5
600	840	36	31

双承套筒 Collars

尺寸:mm

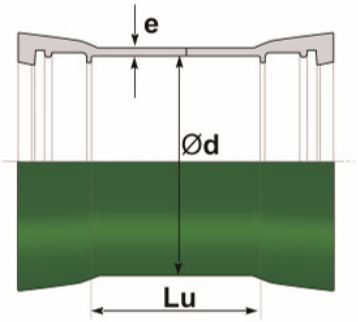

DN	e	Ød	Lu
80	7.0	109	160
100	7.2	130	160
150	7.8	183	165
200	8.4	235	170
250	9.0	288	175
300	9.6	310	160
350	10.2	393	185
400	10.8	445	190
450	11.4	498	195
500	12.0	550	200
600	13.2	655	210
800	15.6	865	230
1000	18.0	1075	250

双承套筒 Collars

尺寸:mm

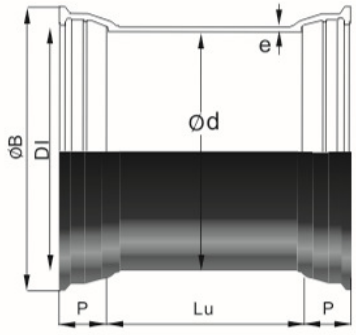

DN	e	Ød	Lu
1200	20.4	1285	270

双盘渐缩管
Double-Flanged Tapers

尺寸:mm

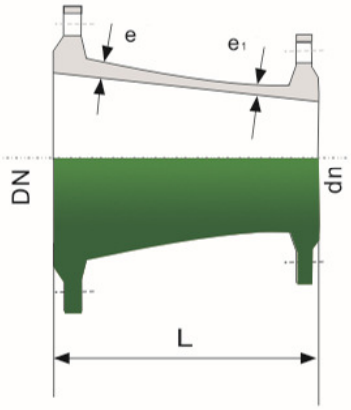

DN	e	L	dn	e1
100	7.2	108	80	7
150	7.8	209	80	7
150	7.8	150	100	7.2
200	8.4	250	100	7.2
200	8.4	150	150	7.8
250	9	261	150	7.8
250	9	168	200	8.4
300	9.6	368	150	7.8
300	9.6	250	200	8.4
300	9.6	177	250	9
350	10.2	160	300	9.6
400	10.8	272	300	9.6
600	13.2	460	400	10.8
600	13.2	258	500	12
800	15.6	468	600	13.2
800	15.6	280	700	14.4
1000	18	480	800	15.6
1200	7.2	108	80	7

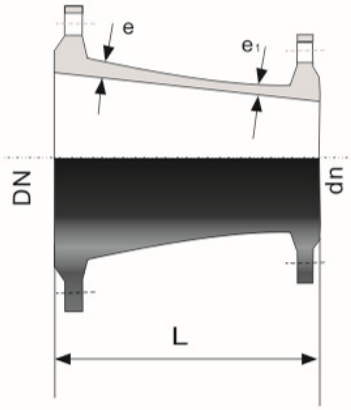

双盘渐缩管
Double-Flanged Tapers

尺寸:mm

DN	e	L	dn	e1
1200	7.2	108	80	7

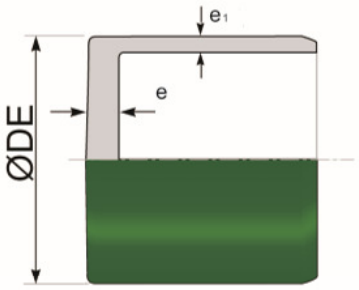

承　堵
Socket Plugs

尺寸:mm

DN	ØDE	e	e1
100	118	18	7.2
150	170	18	7.8
200	222	18	8.4
300	326	23	9.6

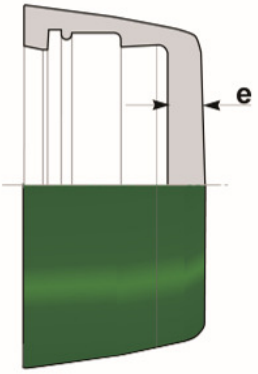

插　堵
Spigot Caps

尺寸:mm

DN	e
100	18
150	18
200	18
300	23

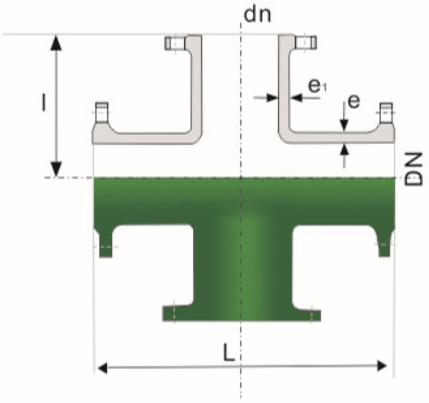

全盘四通 All Flanged Crosses

尺寸:mm

DN	dn	e	e1	L	l
80	80	7	7	330	165
100	100	7.2	7.2	360	180
150	150	7.8	7.8	440	220
200	200	8.4	8.4	520	260

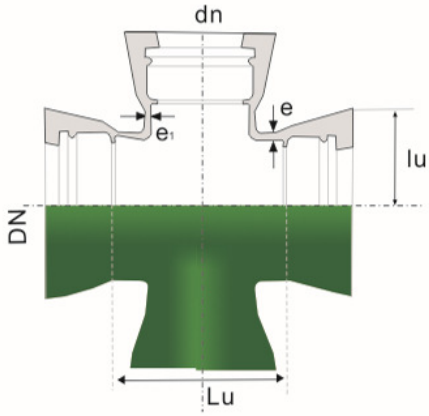

全承四通 All Socket Crosses

尺寸:mm

DN	dn	e	e1	Lu	lu
300	300	9.6	9.6	430	215

双盘短管(PN10/16)
Double-flanged Short Pipes

尺寸:mm

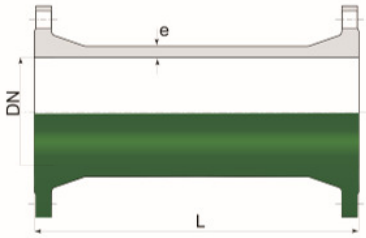

DN	e	L
80	7.0	105
80	7.0	155
80	7.0	200
80	7.0	255
80	7.0	300
80	7.0	355
80	7.0	405
80	7.0	455
80	7.0	500
80	7.0	600
80	7.0	800
100	7.2	105
100	7.2	155
100	7.2	205
100	7.2	255
100	7.2	305
100	7.2	355
100	7.2	400
100	7.2	450
100	7.2	505
100	7.2	600
100	7.2	800
150	7.8	155
150	7.8	205
150	7.8	255
150	7.8	305
150	7.8	305
150	7.8	400
150	7.8	455
150	7.8	505
150	7.8	600
150	7.8	800
200	8.4	155
200	8.4	205
200	8.4	255
200	8.4	300
200	8.4	350
200	8.4	405
200	8.4	455
250	9.0	155
250	9.0	200
250	9.0	255
250	9.0	300
300	9.6	305

工厂核准证书

ISO9001证书

卫生许可批件证书（1）

卫生许可批件证书（2）

PAM
SAINT-GOBAIN
圣戈班

因你而无限可能

With you, without limit

圣戈班穆松桥中国
www.pamline.com.cn

马鞍山基地
地址：中国安徽省马鞍山市慈湖化工路
电话：0555-3507805
传真：0555-3507803
邮编：243052

徐州基地
地址：中国江苏省徐州市东郊杨庄
电话：0516-87783002
传真：0516-87878162
邮编：221004

SAINT-GOBAIN